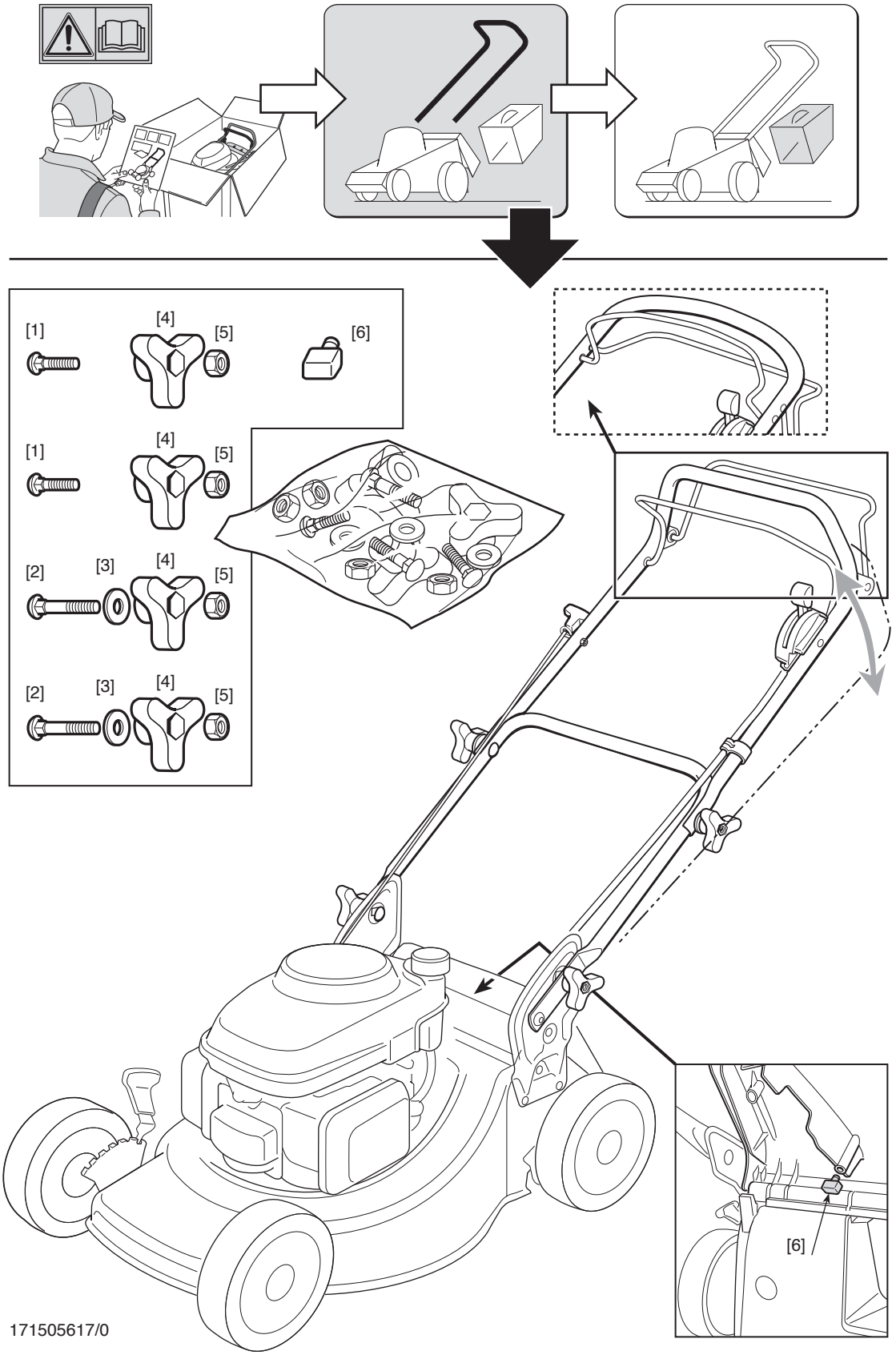

171505617/0

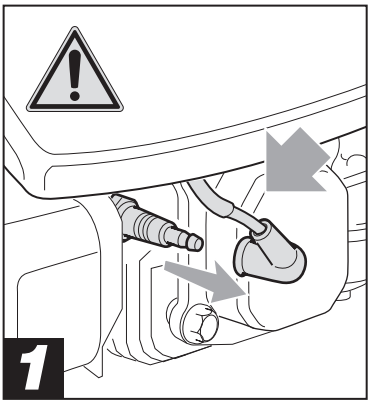
1

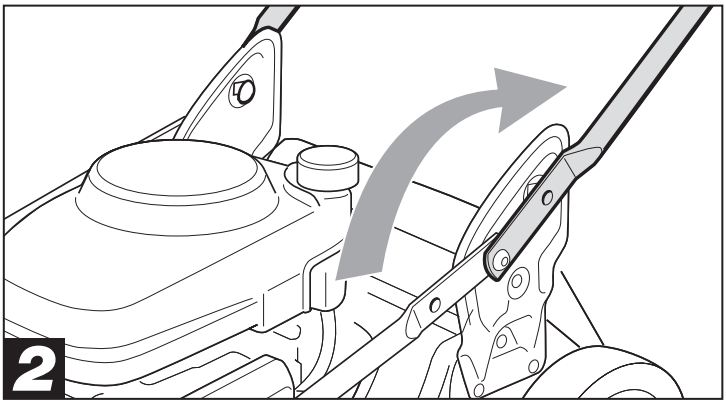
2

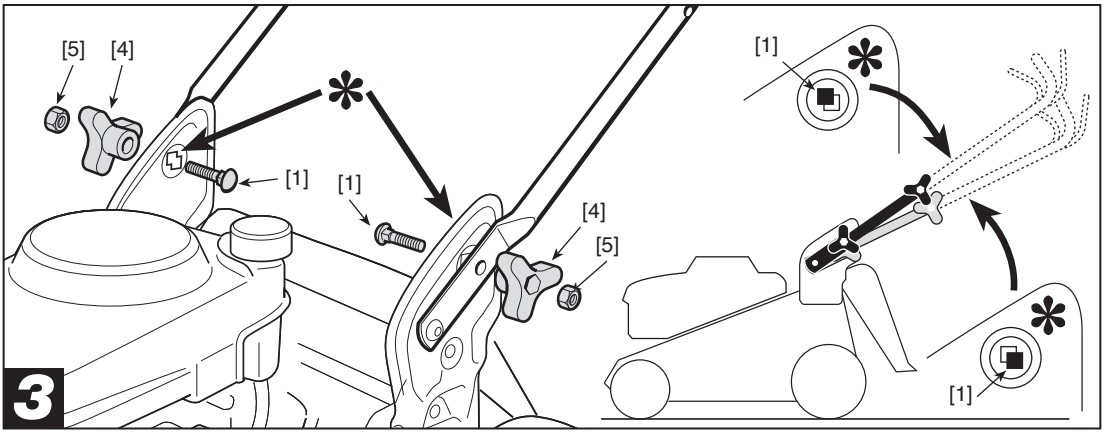
[5]
[4]
[1]
[1]
[4]
[5]
[1]
[1]
3

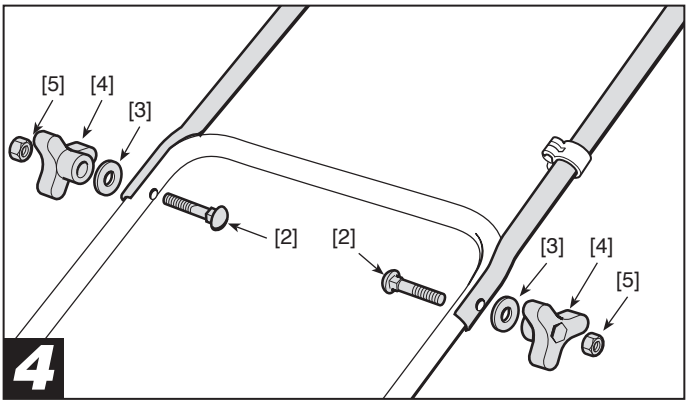
[5]
[4]
[3]
[2]
[2]
[3]
[4]
[5]
4

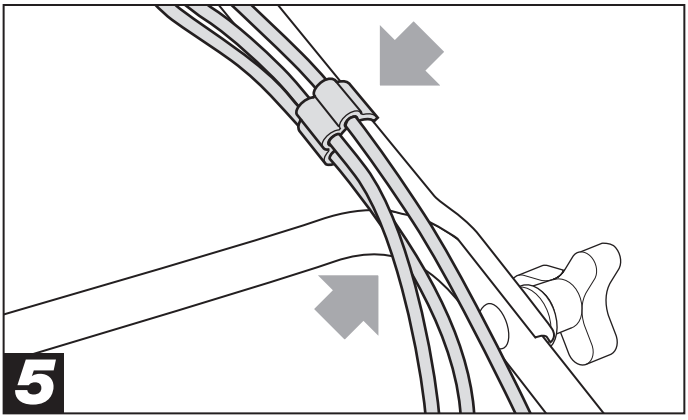
5

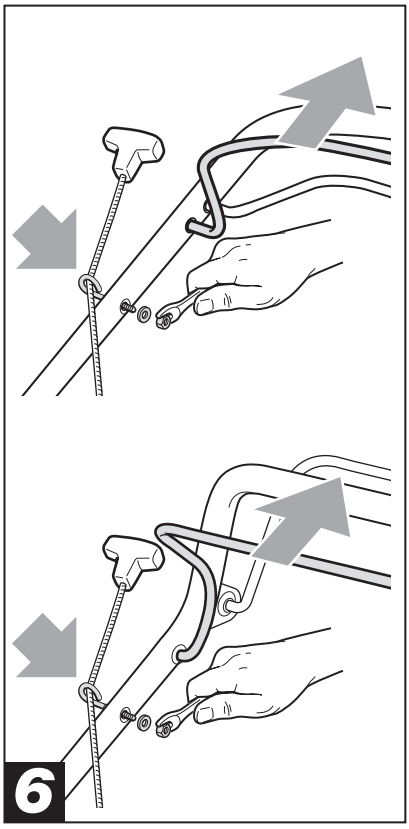
6